YIKA
TRANSMISSION MACHINE
宜嘉·全球动力专家

微型直角减速电机
Miniature Angel Gear Motor

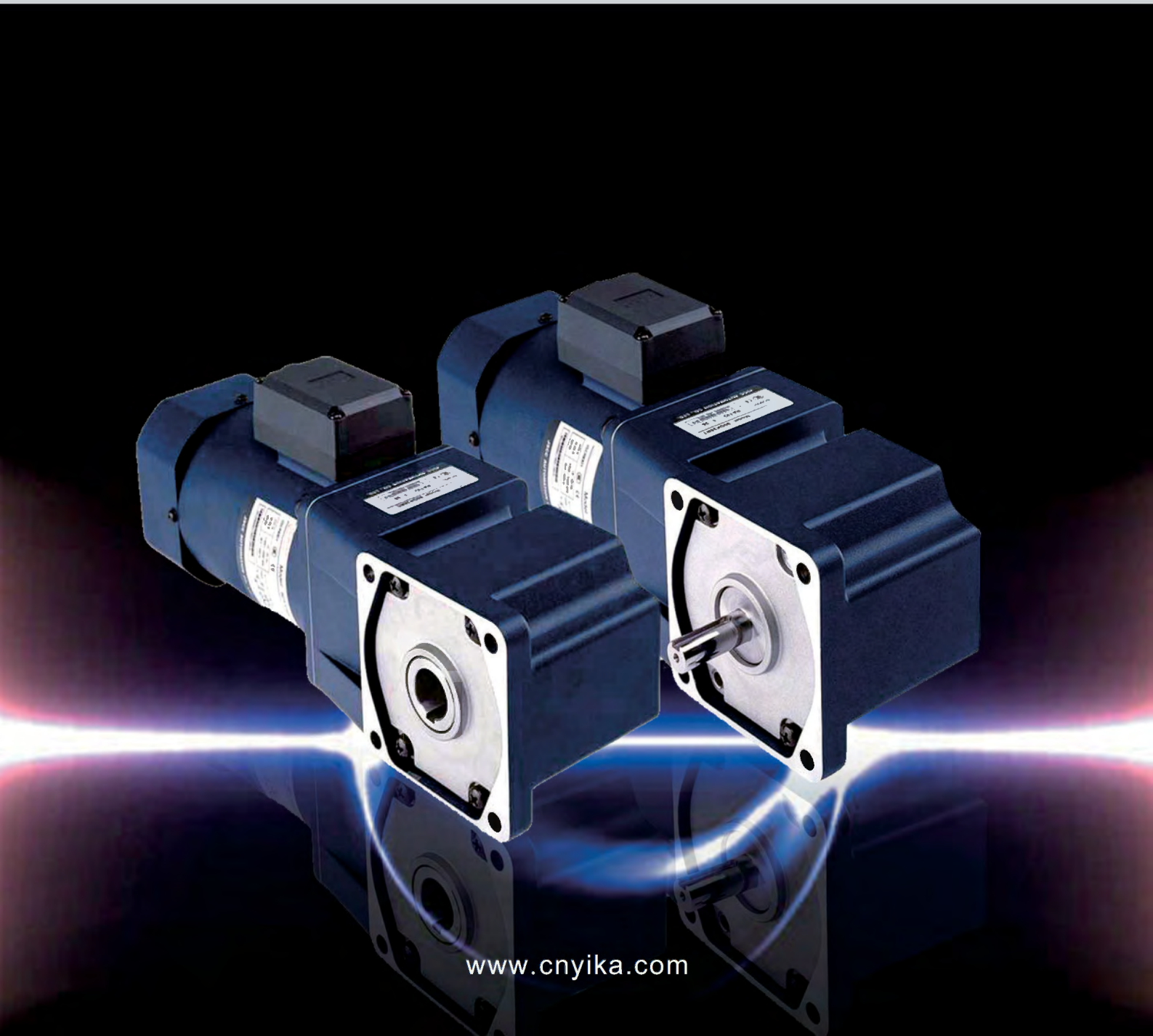

www.cnyika.com

ABSTRUCT 简介

上海宜嘉机械公司

上海宜嘉机械是集研发、生产、销售于一体的专业性厂家。公司先后引进国内外最先进的高精磨床、滚齿机和检验检测等设备；拥有先进的铸件车间、钢件车间和装配中心；并率先在行业内通过了质量体系认证。公司一贯秉持“质量是生命线”的生产理念，保证每一件产品出厂品质达到国际标准，确保为您提高生产率，减少生产周期，降低工程成本。

公司主要生产标准减速机（R、S、K、F系列）、H/B系列大功率减速机、RV系列蜗轮蜗杆减速机、VF、WP系列蜗轮减速机、MB无级变速机、WB、X/B系列摆线针轮减速机、T系列螺旋锥齿轮转向器、G系列全封闭齿轮减速机、丝杆升降机、小型齿轮马达、高精密间歇分割器等系列产品，被广泛应用于中国工业的各个行业。

宜嘉(中国)有限公司

宜嘉的中国事业始于上个世纪80年代末。从最初的技术合作到独资建厂再到成立销售公司，经历了多种经营模式的探索。经过20多年的不断努力，宜嘉在中国的事业已涉及家具、石油包装、塑料、模具、减速速机等多项领域，近几年正积极向石油化工及传动机械等新领域开拓。1987年，宜嘉(中国)有限公司成立并为现地法人，全面负责宜嘉在中国事业发展的各项工作。

1987年，在西安和平工业园投资兴建了家具制作厂，并连年获得“最畅销品牌”“消费者放心产品”等称号。

1995年，为扩大宜嘉中国的多元化市场，公司斥资4800万于西郊工业园兴建大型厂房以用于研发生产石油包装及民用塑料化工产业。

1999年，宜嘉进入传动机械设备领域。

宜嘉集团公司

宜嘉集团位于德国北威州工业重镇Bielefeld 比勒费乐德市。自1945年创立以来，始终以创造世界一流产品为奋斗目标，积极推动事业向多元化和全球化发展，努力成为全球优良企业集团。经过近百年的制造历史，丰富的专业经验，创新的工作态度，严谨的德国风格，已经使宜嘉成为高品质设备的代名词，宜嘉集团已成为全球范围内首屈一指的领头企业。

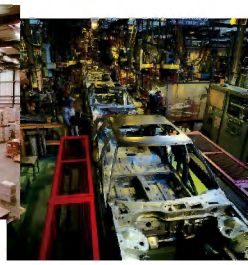

ZR系列直角齿轮减速机特点 Characteristic and use

采用优化设计，体积小，安装灵活，节省空间
效率高，输出扭矩大，启动平稳，寿命长
可配交流、连续/可逆电机、转矩电机
可增加附件，如调速、风叶、电刹车等
减速比范围广：5~750，配合中间箱最大至7500
功率范围广：25W~200W，广泛使用于食品、医疗、广告等传动行业
Small size, flexible installation
high efficiency,high torque,steady and long life
with motor:AC/DC、standardized/special
Optional parts:speed controller、fan、brake etc.
Ratio:1:5~1:750, and 1:7500 max. with Middle reducer
Power:25W~200W,they apply to transmission of auto-and semi-auto-equipments as food medicine advertising etc.

减速电机一般通用参数
General parameter for gear motor

- 通用技术条件
  绝缘电阻值：常态下≥20MΩ
  绝缘强度：1500V/1min无击穿或闪络现象
  温升极限值：75K
  电机用导线：CQC认证、105℃、600V
- 基本工况
  工作制 ：连续（SI）
  冷却方式：IC40
- 基本环境条件
  温度：-10～+40℃
  相对湿度：15%～90%

- General technical condition
  insulation resistance: ≥20MΩ (normality)
  insulation strength: 1500V/1min (no breakdown or flashover)
  limit of tem rise: 75K
  wire for motor: CQC、105℃、600V
- Basic work condition
  work system: continuous(si)
  way of cooling: IC 40
- Basic environment condition
  temperature: -10～+40℃
  relative humidity: 15%～90%

注意事项
Attention items

- 在齿轮出轴上安装连轴器、皮带轮等传动机构时，不可直接在出轴上以工具敲击安装，否则会造成减速器内部的损伤；
- 与其它机器连接时，请先确认好旋转方向。弄错方向的话，会致伤，损坏装置。
- 请不要在接线盒盖打开的状态下运转电机。
- 不要让制动器附着上水或油脂类，否则有可能因制动器故障造成失控落下事故的危险。
- Installed in the gear out of the shaft couplings, pulleys and other transmission institutions, not directly knock on the output shaft to install, otherwise it will cause internal damage reducer.
- Connection with other machines, make sure a good rotation. Wrong direction, will be injured, damage the device.
- Please do not open the terminal box cover of the operating motor.
- Do not let brake attached to the water or oils, otherwise risk falling out of control due to brake failure caused the accident risk.

● ZR 系列直角齿轮减速机型号含义 Type meaning of the GR Orthogonal gear motors overall dimension

90 ZR - 15 R - 20 + （电动机规格/型号motor model）

① ② ③ ④ ⑤ ⑥

① 机座号：90 为 90X90
Frame size

80	90	100
80X80	90X90	104X104

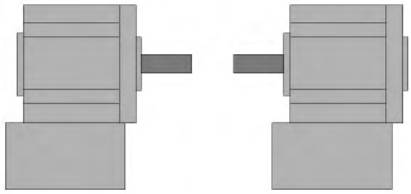

② 减速器型式代号：ZR 为直角齿轮减速器
Gearbox name code: ZR is the Orthogonal gearbox

③ 轴径或孔径：15 表示输出轴（孔）径为 15mm
Output shaft: 15 is (hollow) output shaft diameter is 15mm

④ 出轴方向：R 右出轴 L 左出轴 D 左右出轴 N 空心轴
shaft direction: R right output shaft; L left output; D right and left output shafts; N hollow output shaft

⑤ 减速比：20表示减数比1:20
Ratio:20 is 1:20

⑥ 电动机规格/型号：可配交流电动机（单相/三相/转矩，110V/220V/380V）或直流电动机，并且可增加附件，如调速、风叶、电刹车等
Motor model:with AC motor(1-phase /3-phase/torque、110V/220V/380V) or DC motor ,
Optional parts:speed controller、fan、brake etc.

● AC减速电动机的型号含义
Type meaning of the AC gear motor

90 A 60 - 3

- 电压等级：Voltage class

1	2	3	4
110V	200V	220V	380V

- 输出功率：Output power

25	40	60	90	120
25W	40W	60W	90W	120W

- 产品名称代号：Product name code　A 为单相（1-phase）　S 为三相（3-phase）T 为带调速with speed regulation
- 机座号：Frame size

80	90	100
80x80	90x90	104×104

● 转矩电动机的型号含义
Type meaning of the Torque motor

90 T - 20W - 1

- 电压等级 Voltage class

1	2
100V	200V

- 输出功率 Output power
- 转矩电机区别符号 Special symbols
- 机座号 Frame size

60	70	80	90	100
60x60	70x70	80x80	90x90	104×104

● DC减速电动机的型号含义
Type meaning of the DC gear motor

90 D 60 - 12 -30S

- 转速（例）30S: 3000r/min Speed e.g.
- 电压（例）12：12V Voltage e.g.
- 输出功率（例）60：60W Output power
- 直流电机区别符号 Special symbols
- 机座号 Frame size

60	80	90
60x60	80x80	90x90

● ZR 系列直角齿轮减速机外形结构及安装图 ZR Orthogonal gear motors overall dimension

80ZR 25W
减速比Ratio:5~750

25W电机+80ZR直角右出轴减速箱
motor:25W + gearbox:80ZR right output shaft

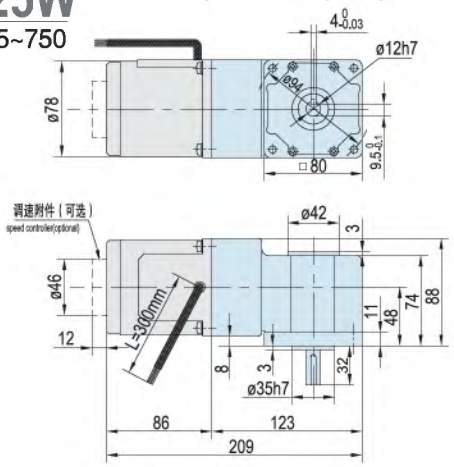

25W电机+80ZR直角空心轴减速箱
motor:25W + gearbox:80ZR hollow output shaft

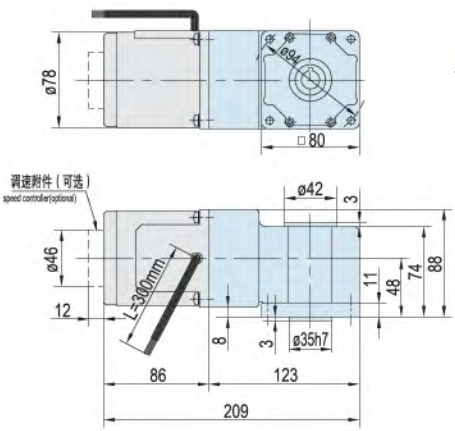

空心轴
hollow output shaft

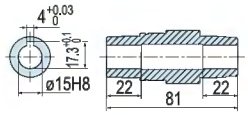

中间减速箱（1:10）
middle reducer

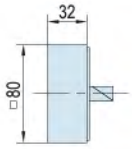

安装在电机和齿轮箱中间，
总长度增长32，速比最大的达到1:7500
Position:between motor and gearbox
Length:Total length plus 32
Ratio:Total 1:7500 max.

90ZR40W
减速比Ratio:5~750

40W电机+90ZR直角右出轴减速箱
motor:40W + gearbox:90ZR right output shaft

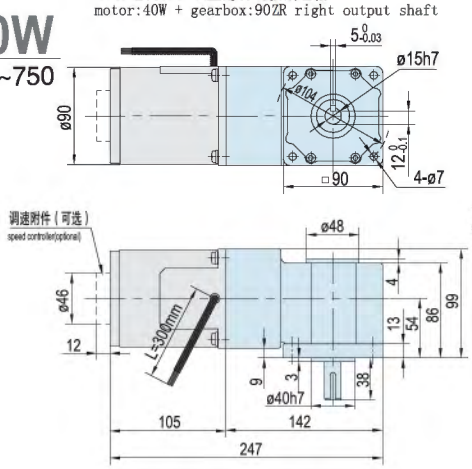

40W电机+90 ZR直角空心轴减速箱
motor:40W + gearbox:90ZR hollow output shaft

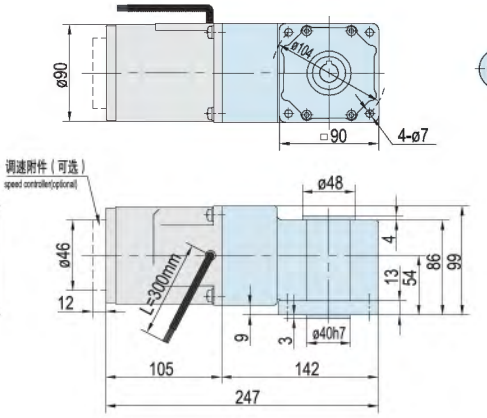

空心轴
hollow output shaft

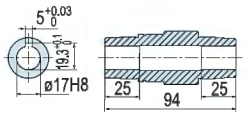

中间减速箱（1:10）
middle reducer

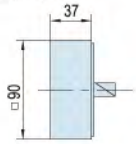

安装在电机和齿轮箱中间，
总长度增长37，速比最大的达到1:7500
Position:between motor and gearbox
Length:Total length plus 37
Ratio:Total 1:7500 max.

90ZR60W
减速比Ratio:5~750

60W电机+90ZR直角右出轴减速箱
motor:60W + gearbox:90ZR right output shaft

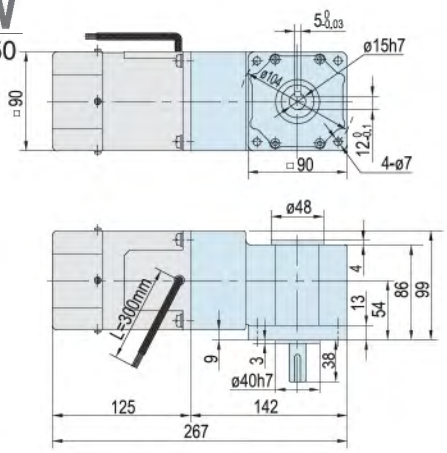

60W电机+90 ZR直角空心轴减速箱
motor:60W + gearbox:90ZR hollow output shaft

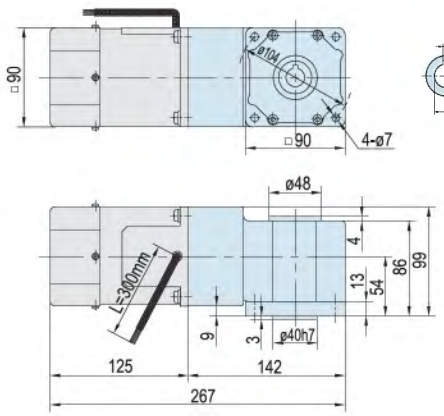

空心轴
hollow output shaft

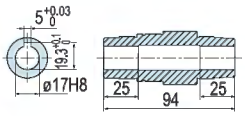

中间减速箱（1:10）
middle reducer

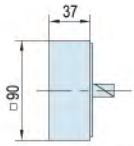

安装在电机和齿轮箱中间，
总长度增长3 ，速比最大的达到1:7500
Position:between motor and gearbox
Length:Total length plus 37
Ratio:Total 1:7500 max.

90ZR 90W-120W

减速比Ratio:5~750

90W-120W电机+90ZR直角右出轴减速箱
motor:90W-120W + gearbox:90ZR right output shaft

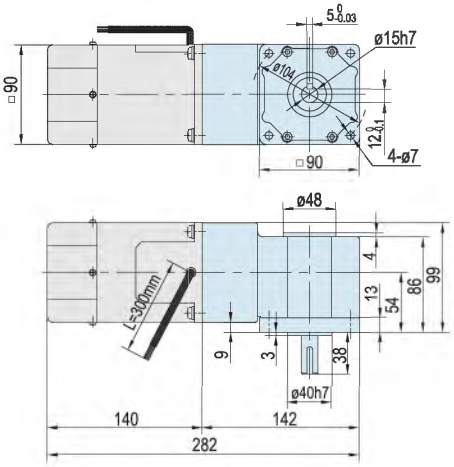

90W-120W电机+90ZR直角空心轴减速箱
motor:90W-120W + gearbox:90ZR hollow output shaft

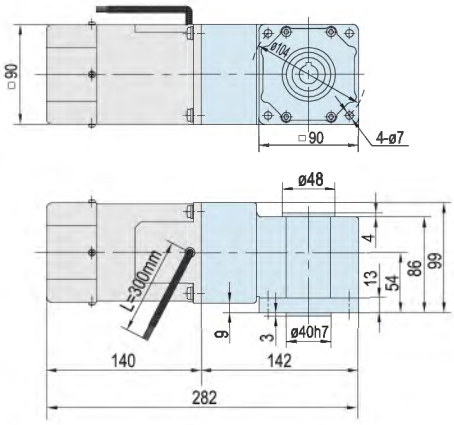

空心轴
hollow output shaf

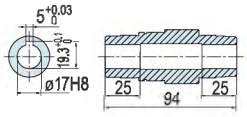

中间减速箱（1:10）
middle reducer

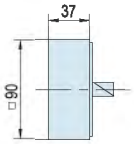

安装在电机和齿轮箱中间，
总长度增长37，速比最大的达到1:7500
Position:between motor and gearbox
Length:Total length plus 32
Ratio:Total 1:7500 max.

100ZR 120W-200W

减速比Ratio:5~750

100机座120W-200W电机+100ZR直角右出轴减速箱
motor:120W-200W + gearbox:100ZR right output shaft

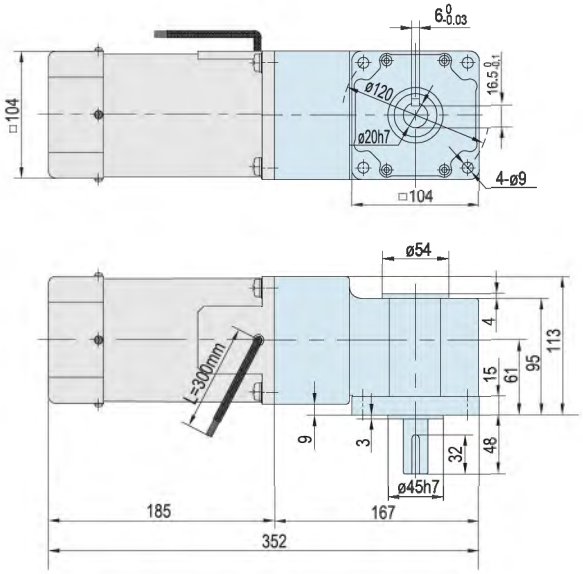

100机座120W-200W电机+100ZR直角空心轴减速箱
motor:120W-200W + gearbox:100ZR hollow output shaft

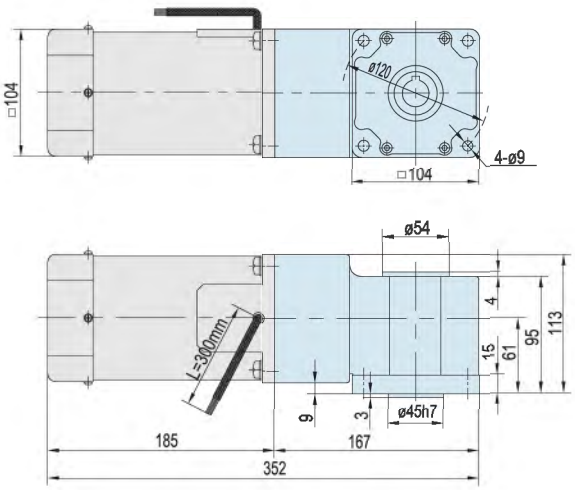

空心轴
hollow output shaft

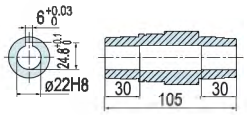

TRANSMISSION MACHINE

上海宜嘉传动机械有限公司

SHANHAI IKA TRANSMISSION MACHINE CO.,LTD.

厂址：中国·上海市·嘉定区经济开发区

24h咨询热线：13817759537

总机：021-56389463　56389436　56388489　　传真：021-56388146

网址：www.cnyika.com　　邮箱：cnyika@163.com

·版权所有，未经本公司书面授权许可，本手册之任何部分不得转载、翻印，违者必究。